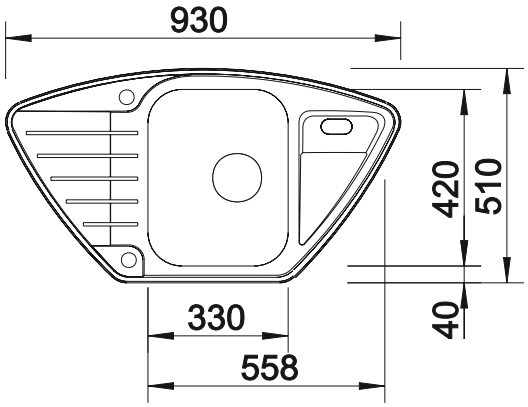
930
420
510
40
330
558

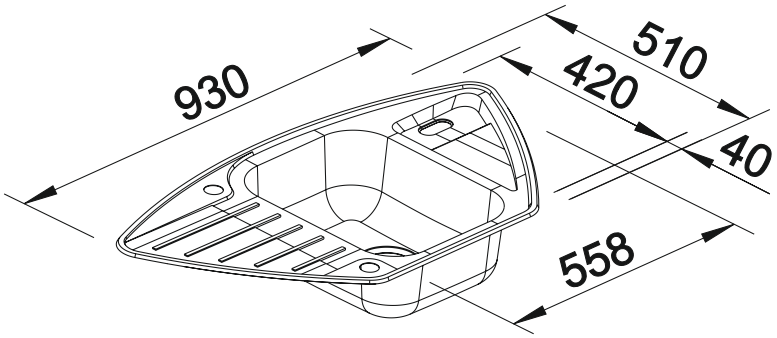
930
510
420
40
558

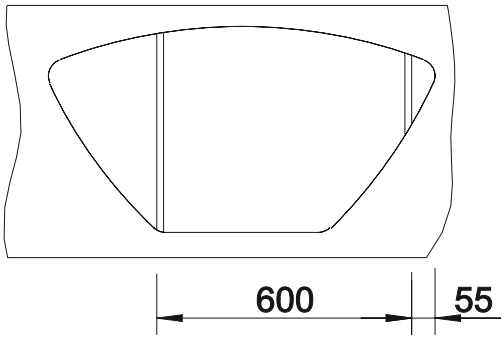
600
55

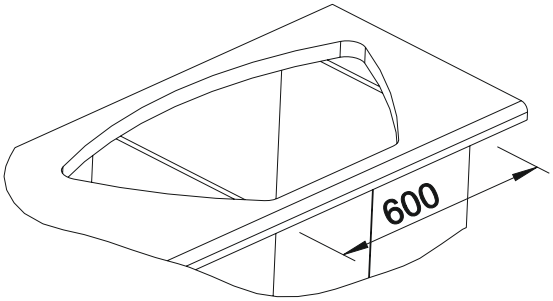
600

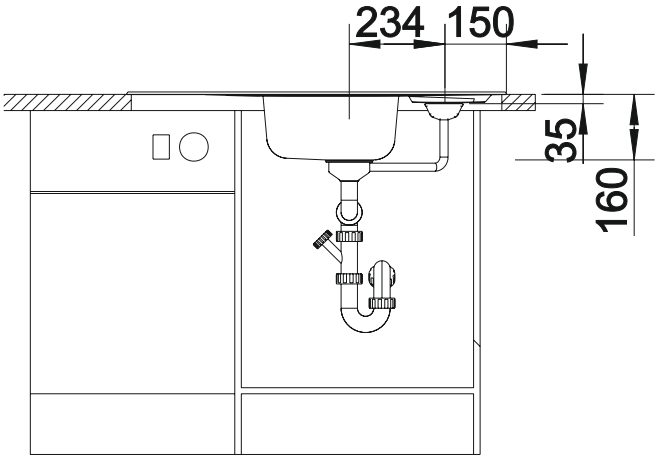
234
150
35
160