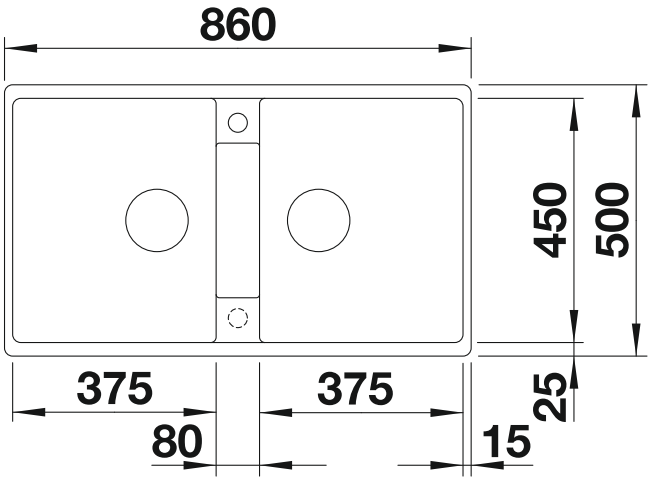
860
450
500
375
375
25
80
15

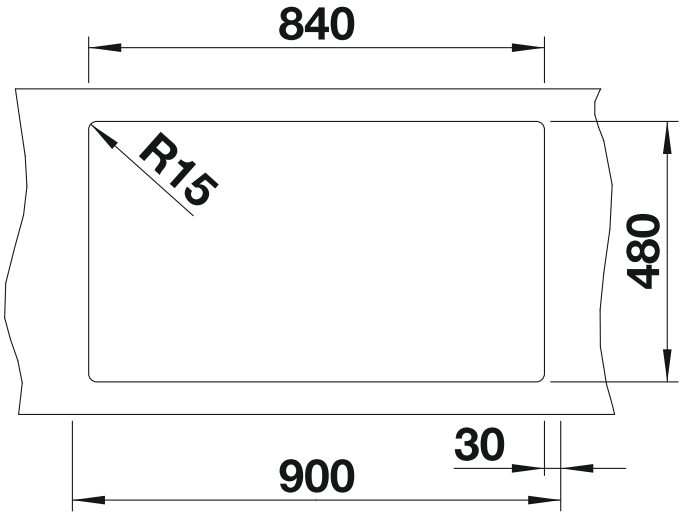
840
R15
480
30
900

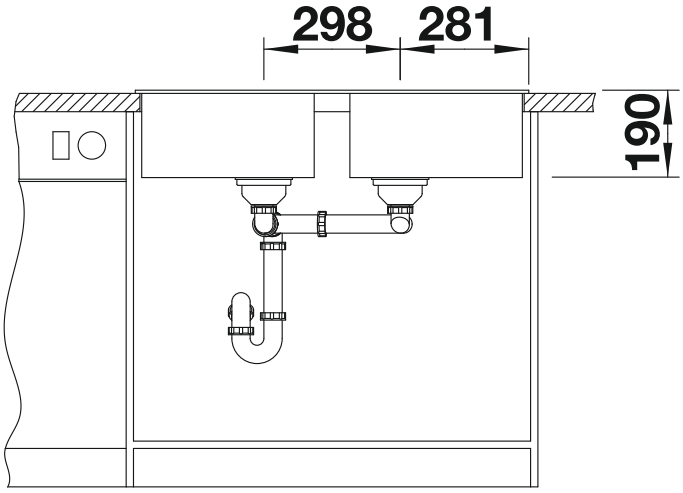
298
281
190